B5型 (Model)

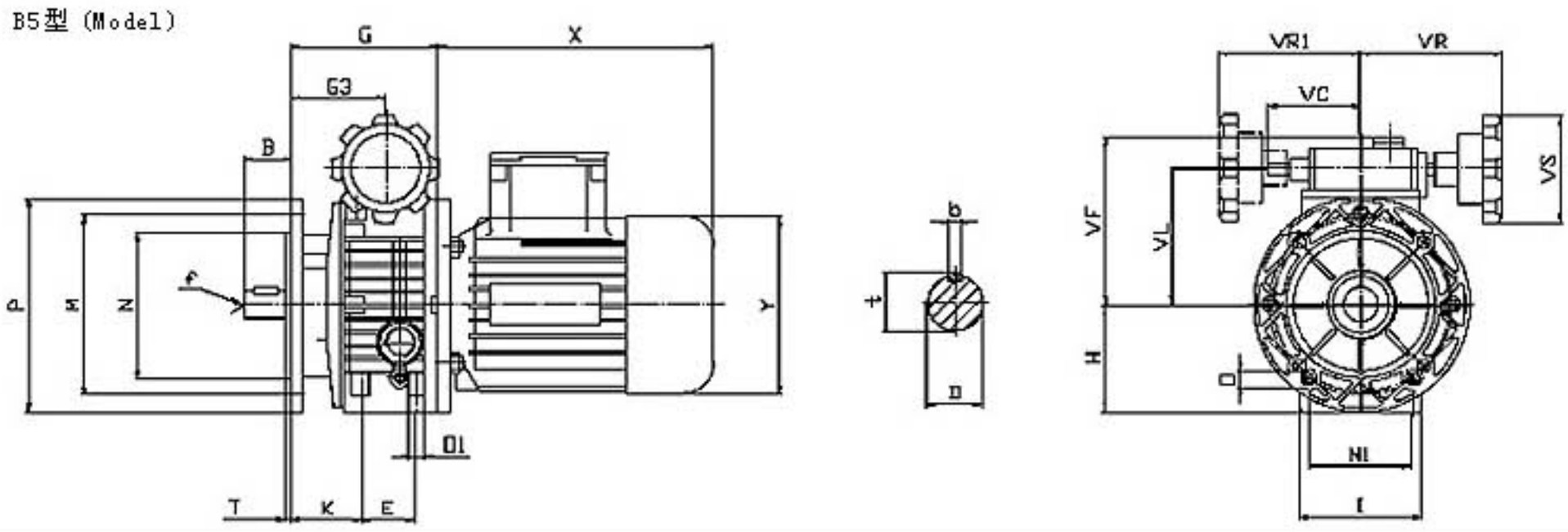

■B系列行星锥盘无级变速器基本型性能参数

	型号	I	n2 r/min	M2 N.M
0.18KW	MB0.18	1.6～8.2	880～170	1.5～3
0.37KW	MB0.37	1.4～7	1000～2000	3～6
0.55KW	MB0.55	1.4～7	1000～2000	4～8
0.75KW	MB0.75	1.4～7	1000～2000	6～12
1.1KW	MB1.1	1.4～7	1000～2000	9～18
1.5KW	MB1.5	1.4～7	1000～2000	12～24
2.2KW	MB2.2	1.4～7	1000～2000	18～36
3.0KW	MB3.0	1.4～7	1000～2000	24～48
4.0KW	MB4.0	1.4～7	1000～2000	32～64
5.5KW	MB5.5	1.4～7	1000～2000	45～90
7.5KW	MB7.5	1.4～7	1000～2000	59～118

	型号	I	n2 r/min	M2 N.M
0.18kw 4p n1=1400r/min	MB0.18-c	2.5	352～68	3.5～7.4
		3.3	266～51.5	4.7～10
		5	176～34	7～15
	MB0.18-2c	8	110～21	10～20
		11	80～15.5	14～28
		13.3	66～13	17～34
		16.6	53～10	21～42
		20	44～8.5	25～50
0.37kw 4p n1=1400r/min	MB0.37-c	2.5	400～80	7.3～15
		3.3	300～60	9.5～20
		5	200～40	15～30
	MB0.37-2c	8	125～25	20～40
		11	90～18	28～56
		13.3	75～15	34～68
		16.6	60～12	42～84
		20	50～10	53～106
0.75kw 4p n1=1400r/min	MB0.75-c	2.5	400～80	15～29
		3.3	300～60	19～38
		5	200～40	30～60
	MB0.75-2c	8	125～25	40～80
		11	90～18	54～108
		13.3	75～15	68～136
		16.6	60～12	84～168
		20	50～10	96～140

	B	D(J6)	E	G	G3	H	I	M	M1	N	D	D1	P	T	K	VC	VF	VL	VR	VR1	VS	b	f	t	x	y
MB0.18B5	23	11	50	112.5	64.5	70	72	115	60	95	9	M6	140	3.5	46	71	111	78	110	110	85	4	-	12.5	200	120
MB0.37B5	30	14	40	110	74	80	90	130	77	110	9	M8	160	3.5	53	71	123	90	100	110	85	5	M6	16	227	141
MB0.75B5	40	19	58	139	85.5	100	98	165	84	130	11	M8	200	3.5	60	79	140	107	120	120	110	6	M6	21.5	268	160
MB1.1B5	40	24	-	147	95	98	207	165	-	130	11	-	200	3.5	-	-	124	102	150	-	110	8	M8	27	265	195
MB1.5B5	50	24	-	188	115	126	241	165	-	130	11	-	200	3.5	-	-	144	122	150	-	110	8	M8	27	290	195
MB2.2B5	60	30	-	208	131	150	270	165	-	230	15	-	300	4	-	-	188	150	160	-	100	8	M8	33	320	215
MB3.0B5	60	30	-	208	131	150	270	265	-	230	15	-	300	4	-	-	188	150	160	-	100	8	M8	33	320	215
MB4.0B5	60	30	-	208	131	150	270	265	-	230	15	-	300	4	-	-	188	150	160	-	110	8	M8	33	340	240
MB5.5B5	70	35	-	244	131	200	-	300	-	250	19	-	350	5	-	-	-	192	194	-	110	10	M10	38	395	275
MB7.5B5	70	35	-	244	131	200	-	300	-	250	19	-	350	5	-	-	-	192	194	-	100	10	M10	38	435	275